令和7年5月1日現在

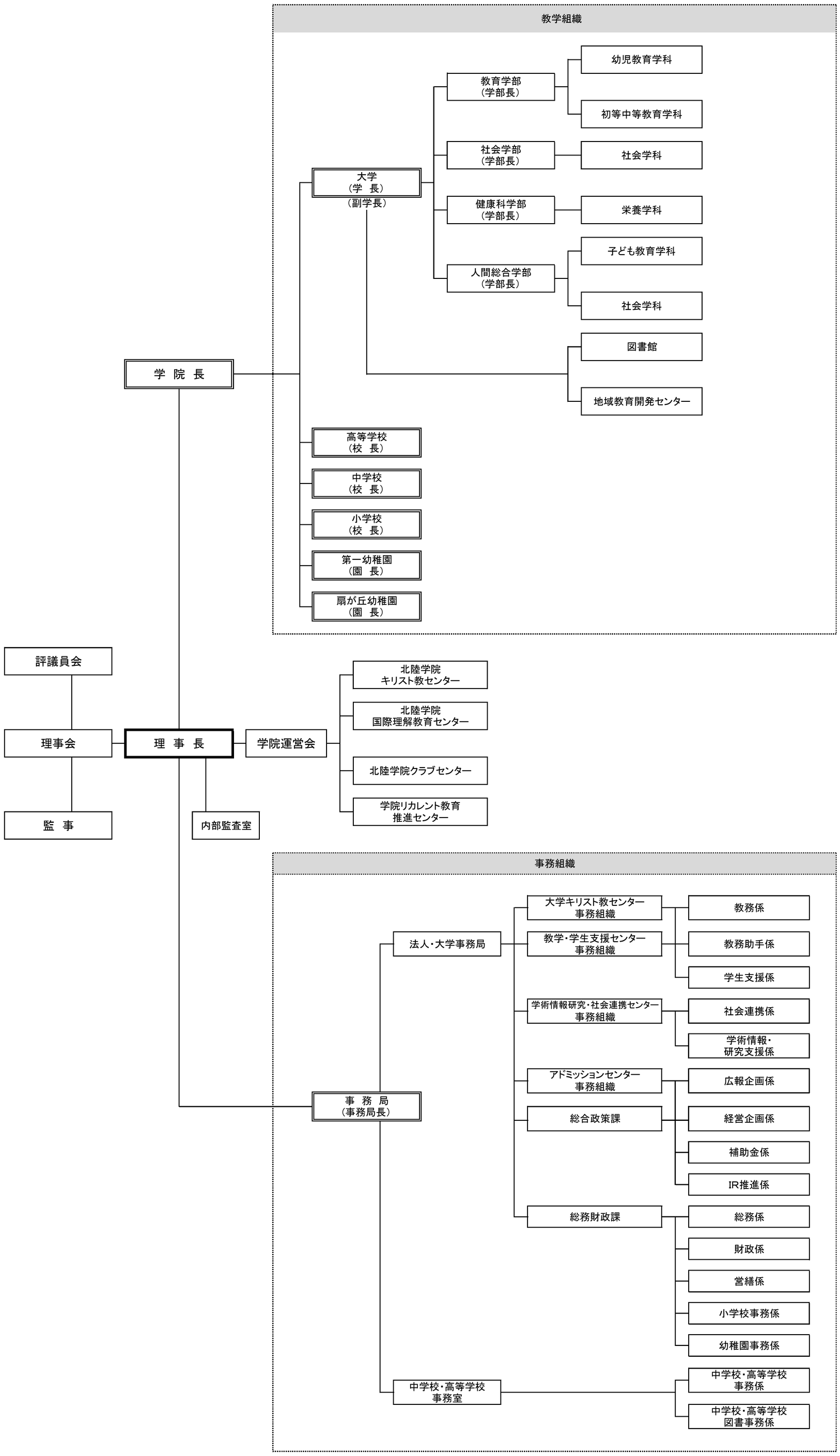
教学組織
学 院 長
大学
（学 長）
（副学長）
教育学部
（学部長）
幼児教育学科
初等中等教育学科
社会学部
（学部長）
社会学科
健康科学部
（学部長）
栄養学科
人間総合学部
（学部長）
子ども教育学科
社会学科
図書館
地域教育開発センター
高等学校
（校 長）
中学校
（校 長）
小学校
（校 長）
第一幼稚園
（園 長）
扇が丘幼稚園
（園 長）
評議員会
理事会
理 事 長
監 事
内部監査室
学院運営会
北陸学院
キリスト教センター
北陸学院
国際理解教育センター
北陸学院クラブセンター
学院リカレント教育
推進センター
事務組織
事 務 局
（事務局長）
法人・大学事務局
大学キリスト教センター
事務組織
教務係
教学・学生支援センター
事務組織
教務助手係
学生支援係
学術情報研究・社会連携センター
事務組織
社会連携係
学術情報・
研究支援係
アドミッションセンター
事務組織
広報企画係
総合政策課
経営企画係
補助金係
IR推進係
総務財政課
総務係
財政係
営繕係
小学校事務係
幼稚園事務係
中学校・高等学校
事務室
中学校・高等学校
事務係
中学校・高等学校
図書事務係